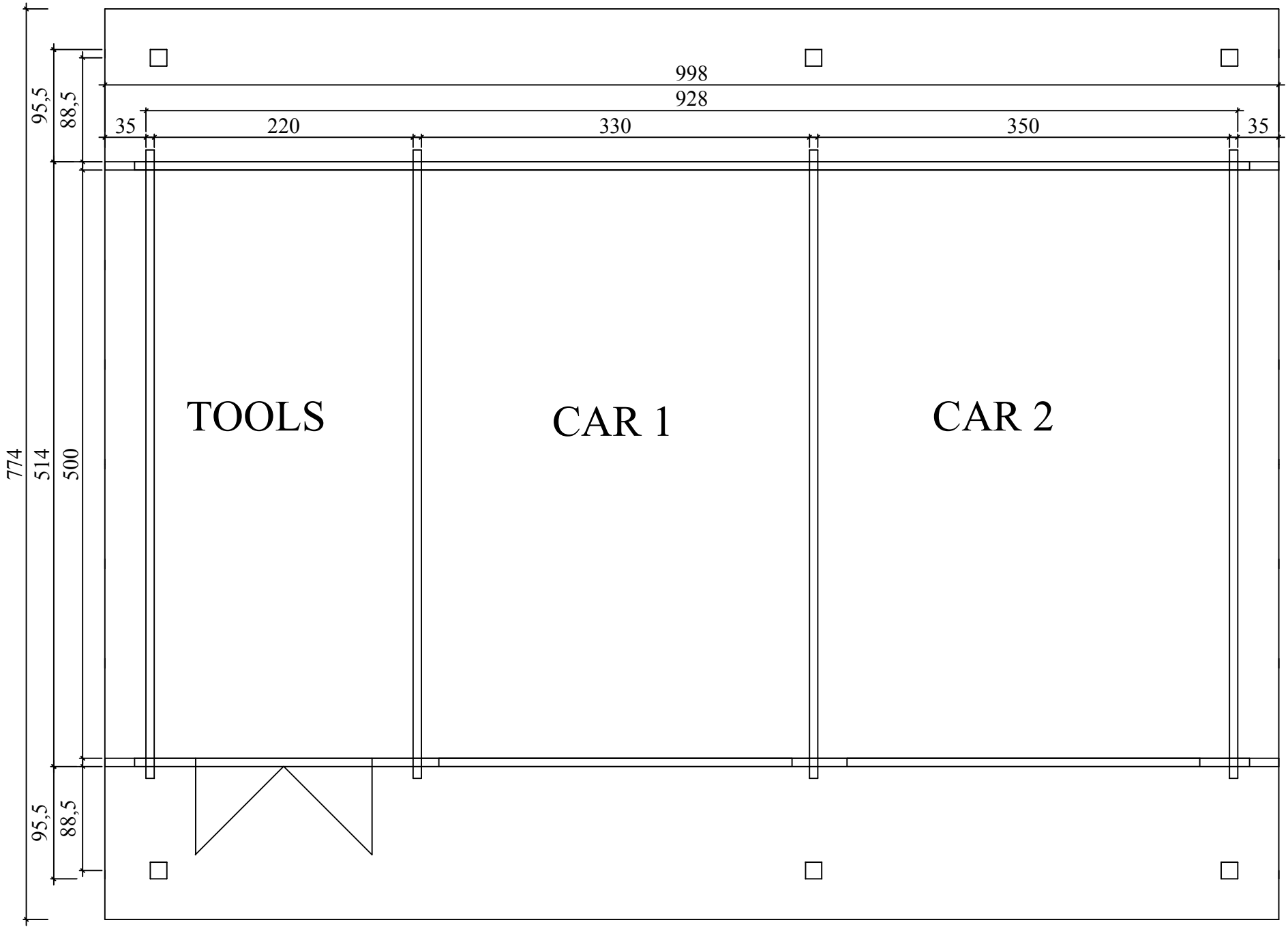
998
928
35
220
330
350
35
95,5
88,5
774
514
500
95,5
88,5
TOOLS
CAR 1
CAR 2